TEHNIČKI LIST

Kataloški broj / proizvod:
A305.1 - OPRUŽNA LJULJAČKA AUTO INKLUZIVNA



OPIS:

Opružna ljuljačka u obliku automobila sa sjedalicom i ručkama. Ovaj dječji element prikladan je kao dodatak dječjem igralištu. Namijenjen je prvenstveno hendikepiranoj mlađoj djeci od 2-6 godina. Primarno kretanje ljuljačke je naprijed-natrag. Potporna opruga ima dovoljan otpor, pa je potrebno razviti silu za pomicanje elementa.

Oblik i dizajn ljuljačke smanjuju rizik od ispadanja djeteta i time utječu na ukupnu veću sigurnost pri igri.

SADRŽI:

Nosiva metalna opruga, struktura i sjedalo od plastike, ručke od nehrđajućeg čelika.

Klasifikacija:	ljuljačke
Dobavljač:	OCTAGO d.o.o.
Namjena:	vanjski prostor
Dimenzije:	700 x 400 x 740 mm
Zona pada:	2700 x 2400 mm
Kritična visina pada:	450 mm
Dobna kategorija:	2 - 6 godina
Rezervni dijelovi:	dobavljač

TEHNIČKI OPIS:

Plastična sjedala i bočne stranice izrađene su od HDPE plastike debljine 12/15/19 mm sa zaobljenim rubovima iz sigurnosnih razloga. Ručke su izrađene od nehrđajućeg čelika. Čelična opruga je marke Eibach debljine 18 mm. Anker za pričvršćivanje elementa izrađen je od vruće pocinčanog metala. Spojni materijal je izrađen od nehrđajućeg čelika. Svi elementi konstrukcije ne zahtijevaju održavanje i dizajnirani su kao **ANTIvandal.**

Vrsta udarne površine prema **HRN EN 1176-1**, čl. 4.2.8.5.: površinski sloj tla, travnjak, kora malča, drvna sječka, pijesak, šljunak, drugi materijali i druge debljine.

TLOCRT:

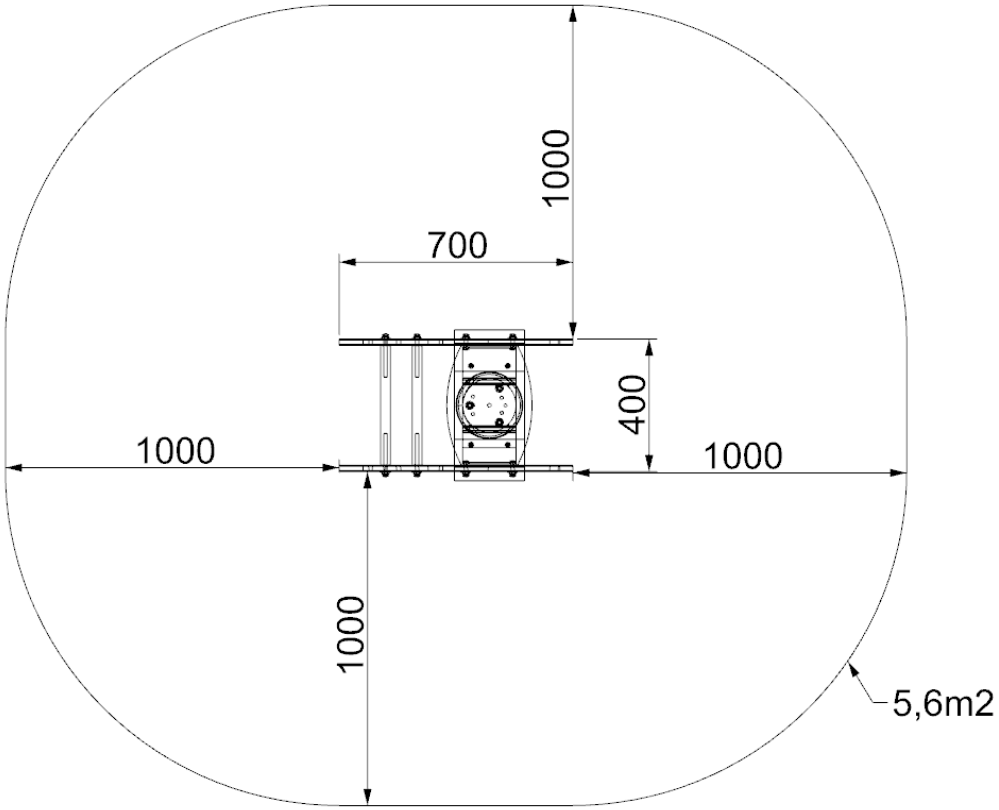

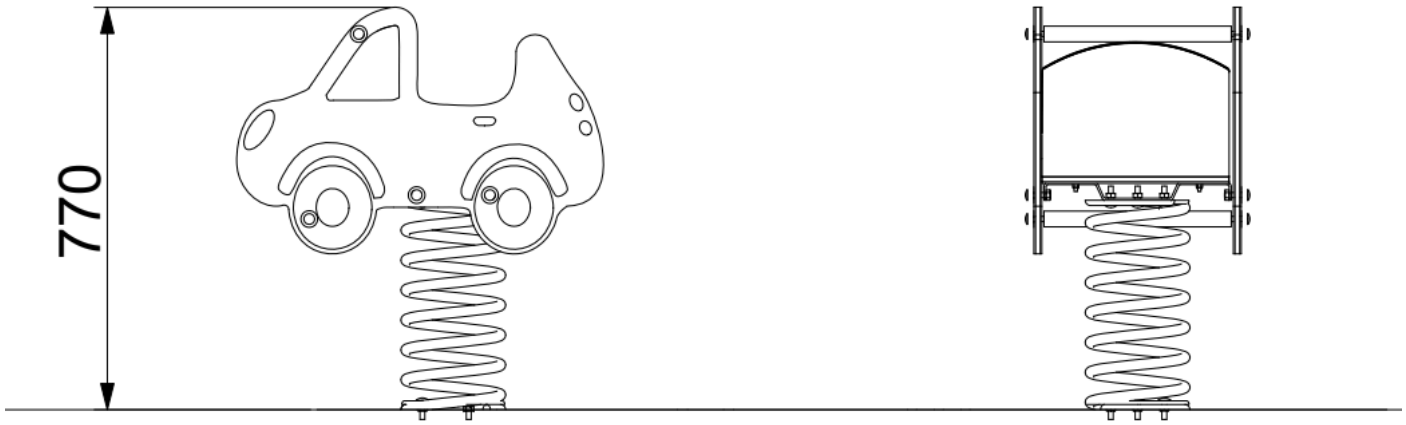

PLAN KONTROLE:
Vizualna kontrola – 1x tjedno, obavlja operater
Operativna kontrola – 4x godišnje, obavlja operater
Godišnja glavna kontrola – 1x godišnje, obavlja ovlaštena osoba